PPS
PLENUM

PLENUM POLIESTIRENO



El Plenum modelo PPS, fabricado en espuma de poliestireno con una densidad de 30 Kg/mc, aprobado según clase 1, se configura como una opción segura y de fácil instalación gracias a su ligereza y a su gran aislamiento termo-acústico.

Modelo **PPS-CR.** Plenum de poliestireno con cuello y compuerta de regulación (790 gr)
Modelo **PPS-K.** Plenum de poliestireno con cuello, compuerta de regulación y placa ecualizadora (990 gr)

Características:

Coeficiente de transmisión 0.0318 W/mk
Gran aislamiento termo-acústico
Diseñado para ser utilizado con difusores de placa de dimensiones 600x600
Diámetros de cuello Ø160, Ø200, Ø250
Posibilidad de incorporar soporte de fijación a techo, modelo CH-PPS
Suministro desmontado para optimizar el almacenaje y transporte
Fácil instalación, gracias a su ligereza
Ahorro de tiempo en su instalación
Ahorro de espacio en un 50%, en comparación con el plenum tradicional

Accesorios:

CH-PPS.
Soporte de fijación
a techo plenum PPS.

PPS

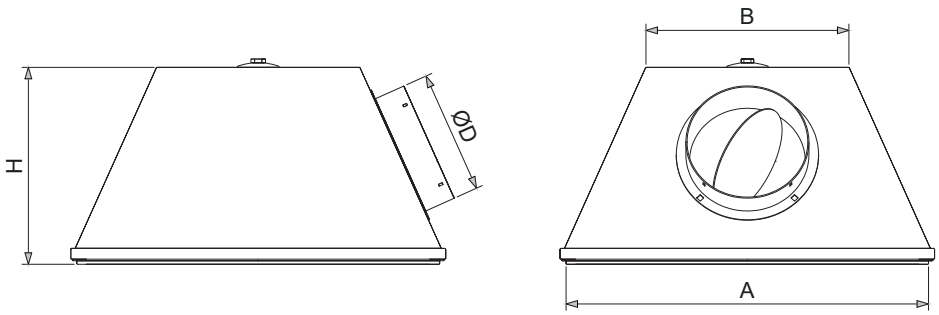

PPS	ØD CUELLO			DIMENSIONES		
				A	B	H
PPS300	125	160		290	181	225
PPS400	125	160	200	390	239	255
PPS500	125	160	200	490	275	255
PPS600	160	200	250	590	320	311

DESCRIPCIÓN

Plenum de Poliestireno con cuello y compuerta de regulación, tipo PPS-CR Ø 200 y soporte de fijación a techo tipo CH-PPS.

Formato de pedido:

PPS-CR | Ø 200 | CH-PPS

PPS
PLENUM

PLENUM POLIESTIRENO



PPS

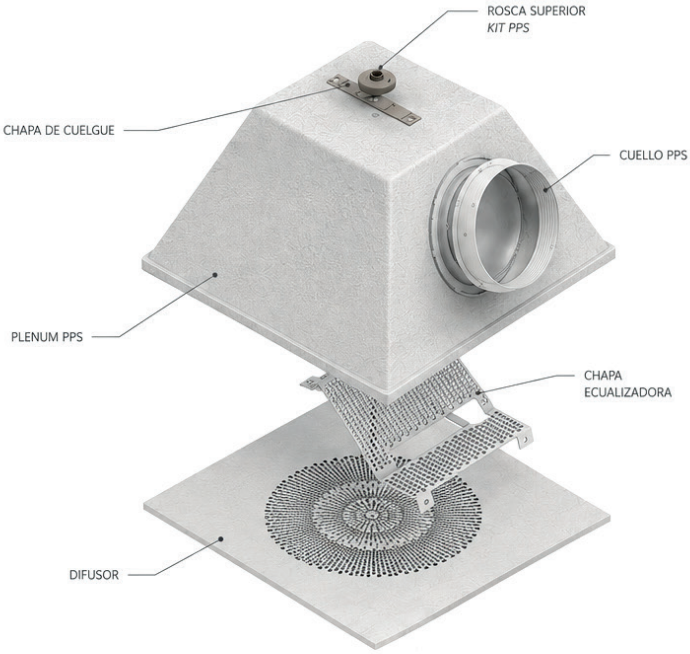

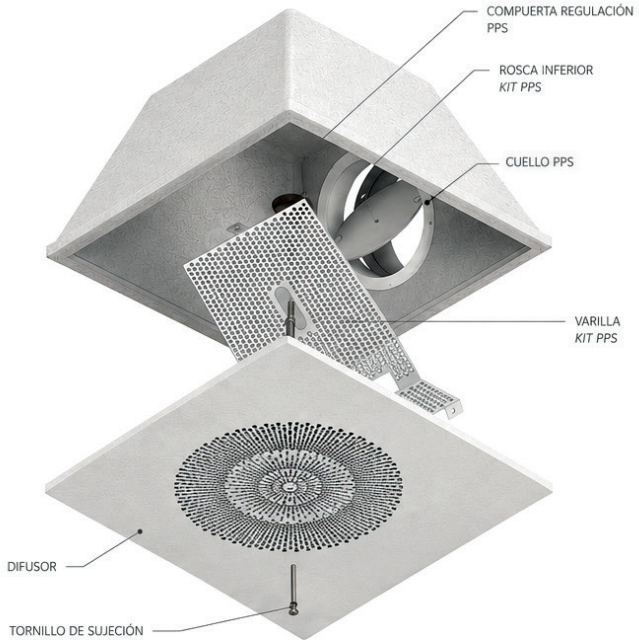

SIMBOLOGÍA

ICONOS TÉCNICOS

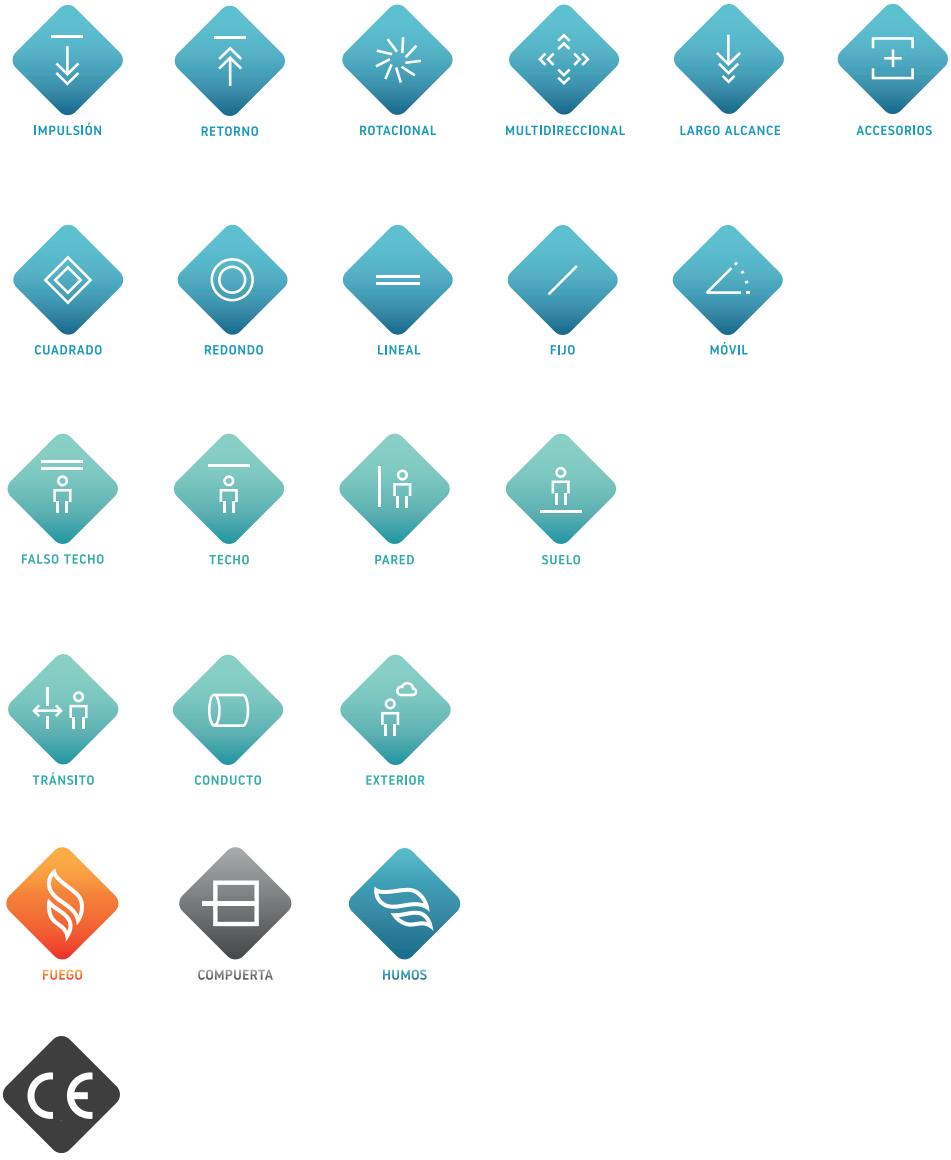

SAMOVENT TECHNIK®
T. 961 061 876
Acequia Mislata 12. 46200.
Paiporta. Valencia
www.samovent.com