PC

PLENUM DE CHAPA

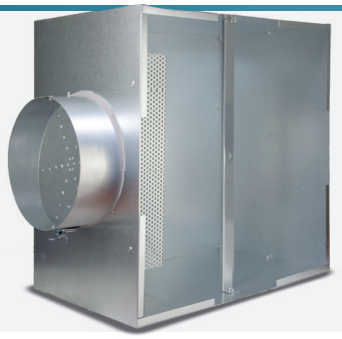

Modelo **PC.** Plenum de chapa galvanizada, con compuerta de mariposa y puente de montaje para difusor rotacional. Incorpora pletinas de cuelgue para su montaje en techo.

Modelos:

(PCL) Plenum de chapa para placa cuadrada con conexión lateral.
(PCL-A) Plenum de chapa para placa cuadrada con conexión lateral, aislado.
(PCS) Plenum de chapa para placa cuadrada con conexión superior.
(PCS-A) Plenum de chapa para placa cuadrada con conexión superior, aislado.

PCL

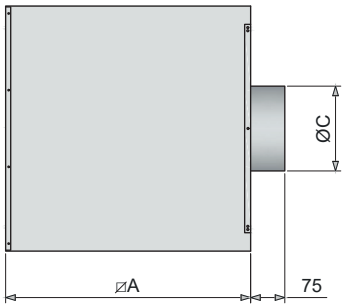

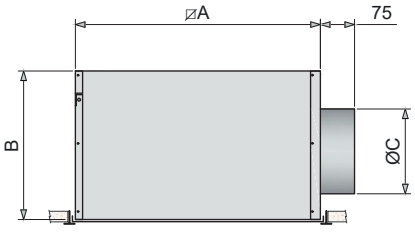

PCS

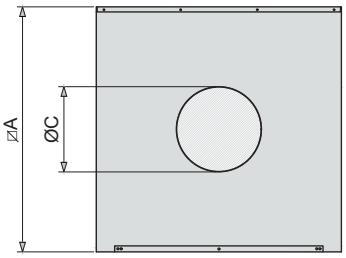

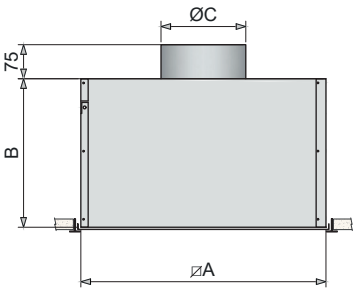

	⧄A	B	Ø C
PC 400	375	250	160
PC 500	475	318	200 - 250
PC 600	575	350	200 - 250

ACCESORIOS

DESCRIPCIÓN

Plenum de chapa con conexión lateral aislado, para placa de 600. Tipo PCL-A 600 - 200.

Formato de pedido:

PCL-A | 600 | 200

Serie Plenum de chapa:		⧄ de placa:	Ø de cuello:
PCL	PCS	400 / 500 / 600	160 / 200 /250
PCL-A	PCS-A		

PCR

PLENUM DE CHAPA REDONDO

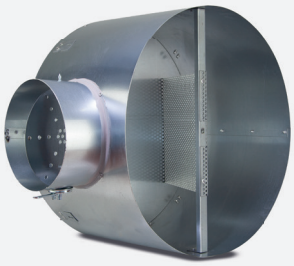

Modelo **PCR.** Plenum de chapa galvanizada, con compuerta de mariposa y puente de montaje para difusor rotacional. Incorpora pletinas de cuelgue para su montaje en techo.

Modelos:

(PCLR) Plenum de chapa para placa circular con conexión lateral.
(PCLR-A) Plenum de chapa para placa circular con conexión lateral, aislado.
(PCSR) Plenum de chapa para placa circular con conexión superior.
(PCSR-A) Plenum de chapa para placa circular con conexión superior, aislado.

PCLR

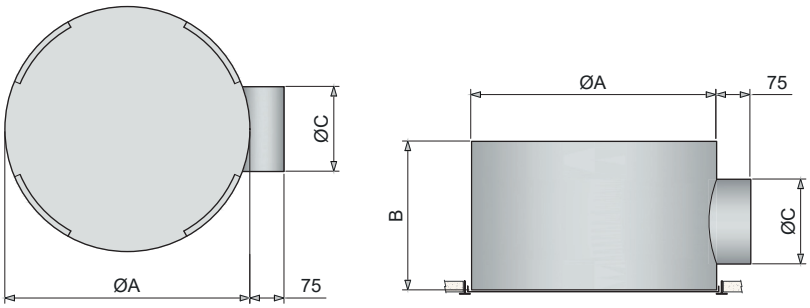

PCSR

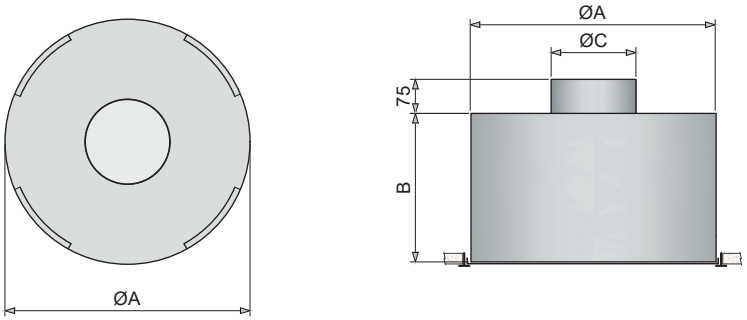

	Ø A	B	Ø C
PCR 400	375	295	160
PCR 500	475	363	200 - 250
PCR 600	575	395	200 - 250

ACCESORIOS

DESCRIPCIÓN

Plenum de chapa con conexión lateral aislado, para placa de 600. Tipo PCLR-A 600 - 200.

Formato de pedido:

PCLR-A | 600 | 200

Serie Plenum de chapa:

PCLR
PCLR-A
PCSR
PCSR-A

Ø de placa:

400 / 500 / 600

Ø de cuello:

160 / 200 /250

SIMBOLOGÍA

ICONOS TÉCNICOS

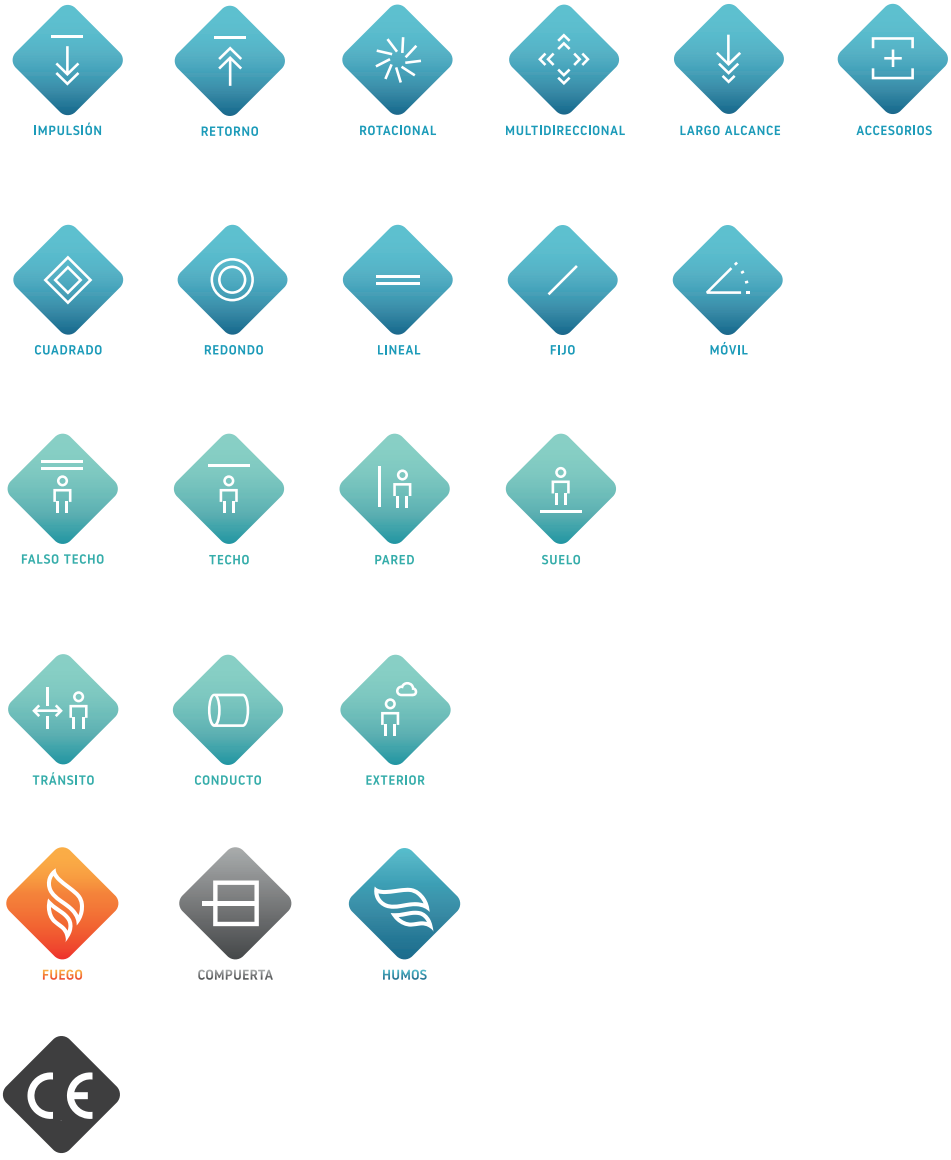

SAMOVENT TECHNIK®
T. 961 061 876
Acequia Mislata 12. 46200.
Paiporta. Valencia
www.samovent.com