MM

MARCO DE MONTAJE



Modelo **MM.** Marco de montaje para rejillas.

Fabricado en aluminio extruido.
Alta resistencia y fácil instalación.
Patillas de anclaje para placas de escayola de 15 y 18 mm.

Apertura hueco en pared

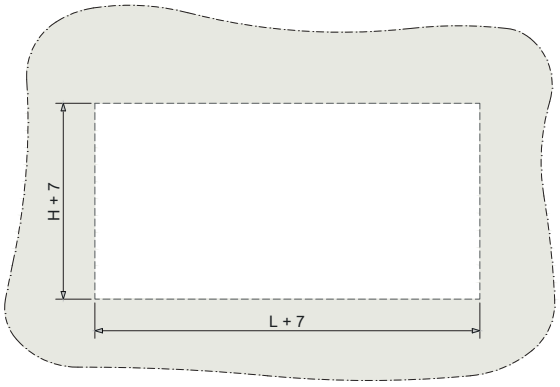

Detalle marco montaje

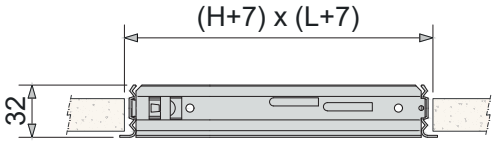

Unión marco de montaje

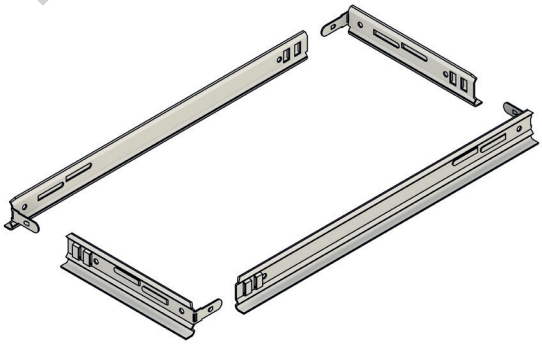

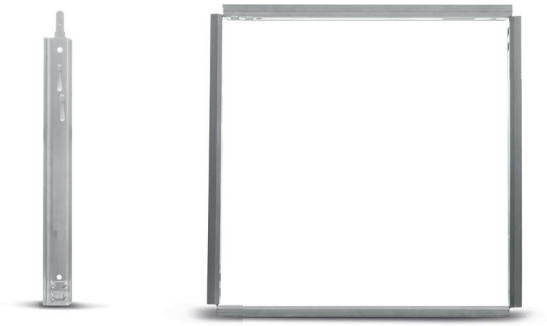

DIMENSIONES NOMINALES NORMALIZADAS

L	50	75	100	125	150	200	250	300	350	400	450
	500	600	700	800	900	1000	1100	1200	1300	1400	1500

SIMBOLOGÍA

ICONOS TÉCNICOS

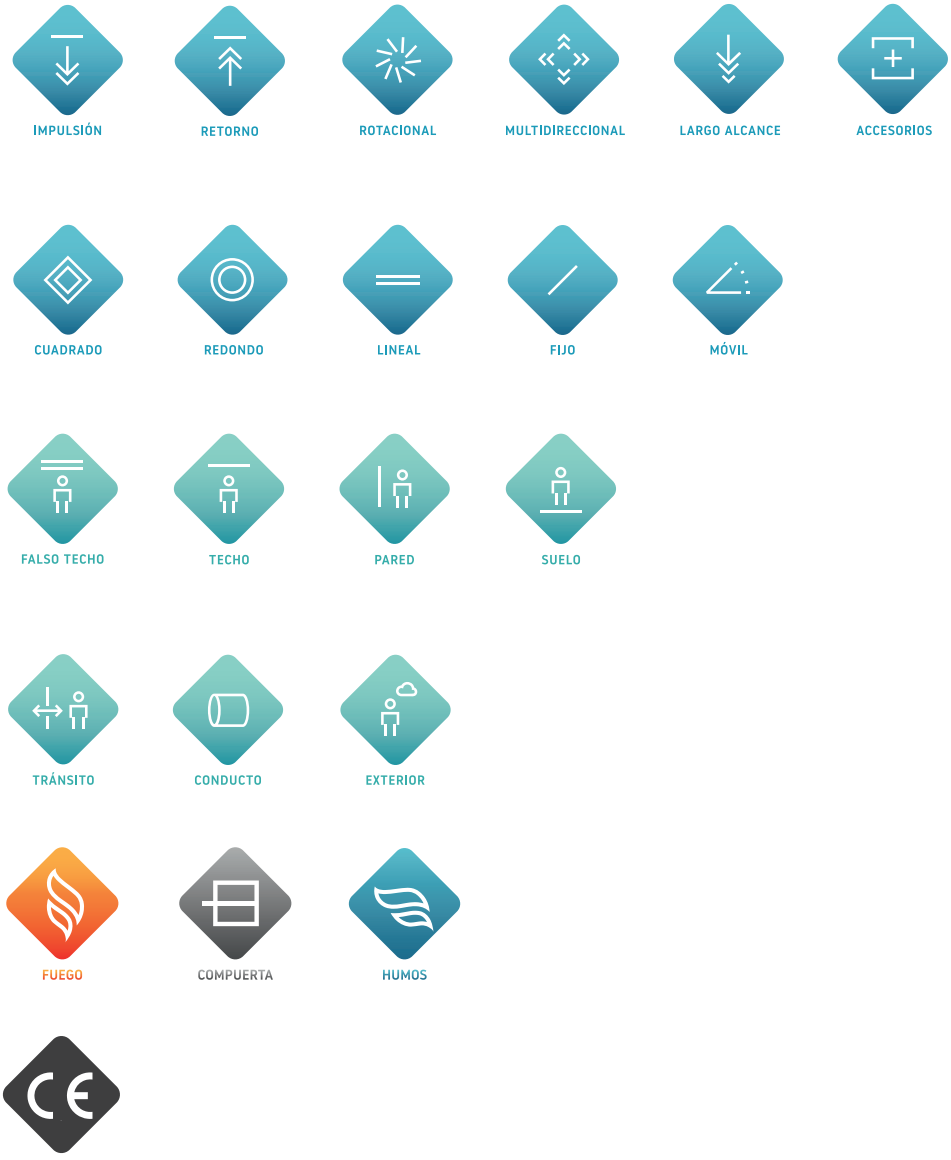

SAMOVENT TECHNIK®
T. 961 061 876
Acequia Mislata 12. 46200.
Paiporta. Valencia
www.samovent.com